TMW-2000

BAXI

PT

TERMÓSTATO DIGITAL MURAL PARA VENTILOCONVETOR

Manual de utilização e instalação

CE

1. DADOS TÉCNICOS

Funções do produto:

1. Modos de funcionamento: automático (**AUTO**), frio (**COOL**), desumidificação (**DRY**), calor (**HEAT**) e ventilação (**FAN**).
2. Botão para seleção do modo de funcionamento.
3. Seleção da velocidade do ventilador: Automática (**AUTO**), Baixa (**Lo**), Média (**Med**) e Alta (**Hi**).
4. Intervalo de ajuste da temperatura interior: 17°C ~30°C.
5. Relógio.
6. Limpeza do filtro.
7. Bloqueio do comando.
8. Ajuste da direção do ar.
9. Temporizador.
10. Rearme automático.
11. Ecrã LCD (Liquid Crystal Display).
12. Tátil
13. Seleção da unidade de temperatura.

Descrição dos ícones e botões:

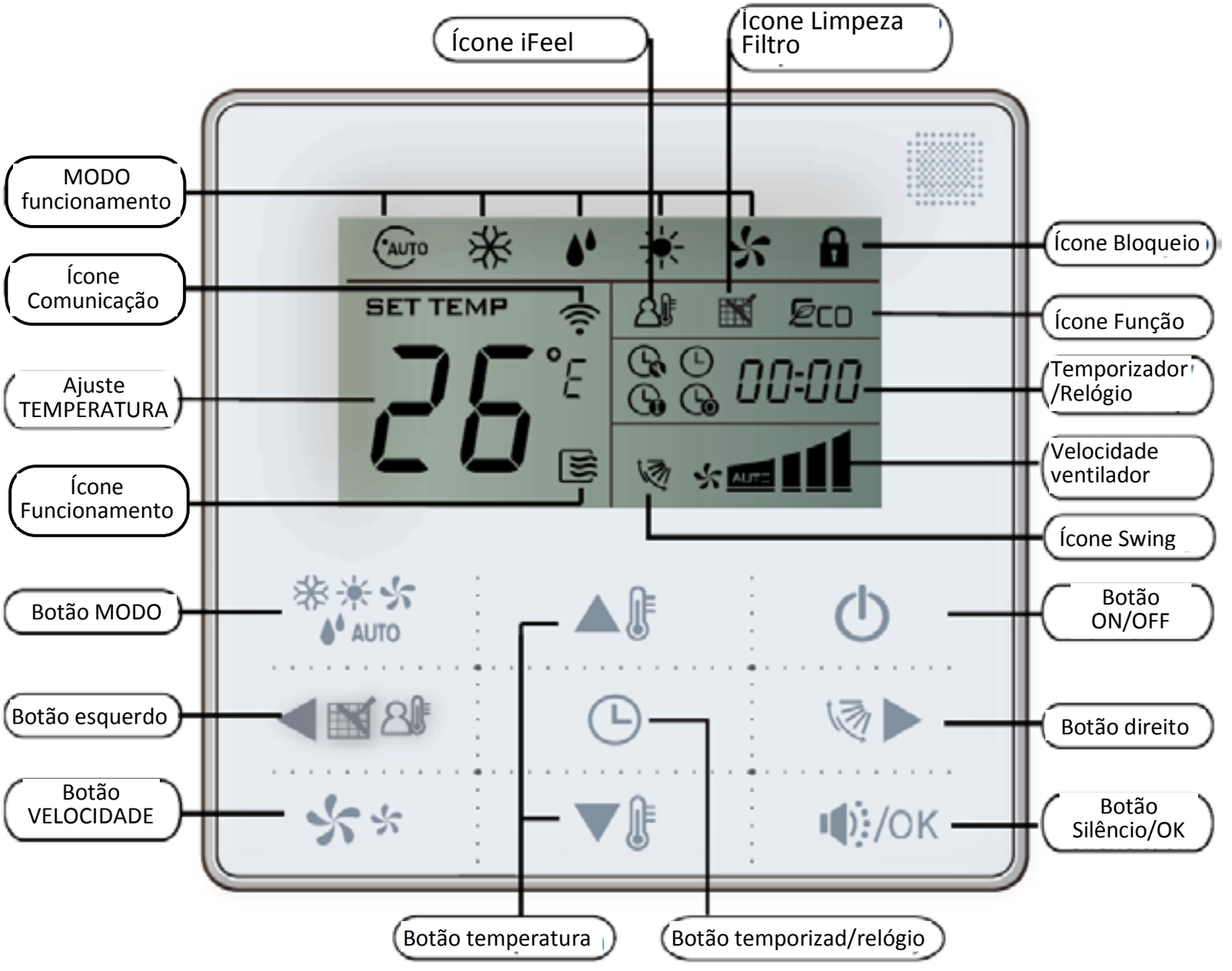

2. OPERAÇÃO

1. Função recetor de sinal do controlo por infravermelhos:

O comando por cabo pode receber um sinal do comando por infravermelhos o que possibilita a operação do ventiloconvetor por controlo remoto. O sinal do comando por infravermelhos deve ser dirigido ao comando por cabo.

Nota: O comando por cabo não recebe o sinal de controlo da função swing (movimentação das aletas). Para tal, deve dirigir o sinal ao ecrã existente na caixa de controlo ou através do botão do comando por cabo.

2. Funcionamento/paragem do ventiloconvetor:

Prima o botão ON/OFF para controlar o funcionamento e paragem do aparelho.

Quando este está parado (OFF), prima para funcionamento. O ícono de operação é mostrado.

Quando o aparelho está a funcionar (ON), prima o botão ON/OFF, para paragem. O ícone apaga-se.

3. Modo de funcionamento

Prima o botão: para selecionar o modo de funcionamento:

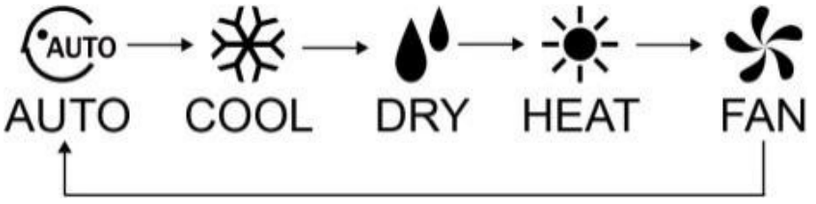

4. Velocidade do ventilador

Em modo COOL, HEAT ou FAN, prima o botão de velocidade e ajuste à velocidade desejada.

Cada vez que premir o botão, a velocidade realiza os seguintes passos:

Nota: Nos modos AUTO e DRY a velocidade não pode ser ajustada e, por defeito, está em auto.

5. Seleção da temperatura

Nos modos AUTO, COOL, DRY ou HEAT, prima o botão de seleção ou para subir ou baixar a temperatura. O intervalo de ajuste é entre 17ºC~30 ºC (ou 62 ºF~88 ºF).

Nota: A seleção de temperatura não se pode realizar em modo FAN.

6. Timer on e timer off

Prima o botão temporizador/relógio para entrar no modo de programação. No ecrã aparece e 0-0h.

Prima os botões e para ajustar a programação. Enquanto esta for inferior a 10h, os incrementos são de 0,5h. Quando a programação for superior a 10h os incrementos são de 1h. O tempo máximo de programação é de 24 horas.

Uma vez terminado o ajuste para "timer on" (temporizador ligado) prima /OK para confirmar ou espere 5 segundos para sair da função programação.

No estado de "timer on" prima o botão "temporizador/relógio" e entre no estado de "timer off" (temporizador desligado). No ecrã aparece e 0-0h

O método de ajuste é o mesmo que para ¨"timer on".

Nota: Se o comando por cabo foi colocado em “timer on” ou “timer off”, prima o botão ON/OFF para parar ou arrancar o ventiloconvetor. O temporizador é cancelado simultaneamente.

7. Relógio

Prima o botão temporizador/relógio durante 3 seg. para entrar no ajuste da hora.

A hora do relógio pisca. Premindo os botões e pode ajustar o valor. Uma vez terminado o ajuste, prima o botão ou para passar ao ajuste dos minutos, que ficam a piscar. Prima ou para ajustar o valor dos minutos.

Uma vez terminado o ajuste, prima /OK ou espere 5 seg. para confirmar e sair da função configuração.

8. Modo silêncio

Nos modos COOL, HEAT ou FAN prima /OK para entrar no modo silencioso. Este modo reduz o ruído fazendo com que o aparelho funcione na velocidade baixa.

Nota: Nos modos AUTO e DRY o ventilador está em AUTO e o botão /OK não funciona.

9. Bloqueio do comando por cabo

Prima simultáneamente os botões de ajuste de temperatura e . O comando por cabo passa a estar bloqueado e o símbolo é mostrado no ecrã.

Enquanto estiver bloqueado, o comando por cabo não responde a nenhuma instrução e não recebe qualquer sinal do comando por infravermelhos.

Prima simultaneamente os botões e para cancelar o estado de bloqueio.

10. Função limpeza do filtro

O comando por cabo conta o total de horas de funcionamento do ventiloconvetor. Quando o aparelho alcança o valor preestabelecido, aparecerá no ecrã o ícone a recordar que o filtro do ventiloconvetor deve ser limpo.

Prima durante 3 seg. para fazer com que o aviso desapareça e que o comando por cabo reinicie a contagem das horas de funcionamento.

Nota: Por defeito, o valor de configuração é de 2.500 horas, podendo ser alterado para 5.000 ou 10.000 horas.

11. Função SWING (movimentação das aletas)

Se o ventiloconvetor suporta a função SWING, prima o botão para ajustar a direção de impulsão do ar. Prima este botão durante 3 seg. para ativar ou desativar a função “swing auto”. Com a função “swing auto” ativa o ecrã mostra o ícone .

12. Função iFeel ou do termóstato no comando por cabo

Com o sistema em funcionamento em modo AUTO, COOL ou HEAT, prima o botão para ativar a função iFeel; premindo novamente o botão, a função é desativada.

Quando esta função está ativada, aparece e o comando por cabo mostra o valor da temperatura ambiente com o sensor do comando. Este valor é trasmitido cada 3 minutos ao ventiloconvetor.

3. INSTALAÇÃO

1. Medidas de segurança

A seguir indicamos importantes medidas de segurança que devm ser observadas na instalação.

- Confirmar que não ocorrem fenómenos estranhos durante o teste de funcionamento.
- A instalação deve ser efetuada por pessoal qualificado. Caso contrario poderão ocorrer imperfeições na instalação com risco de descarga elétrica ou incêndio.
- Não instale o controlador num lugar com gases inflamáveis, pois pode provocar um incêndio.
- Não corte ou emende o cabo do comando. Utilize exclusivamente o cabo indicado neste manual.
- Não instale a unidade e o controlador num lugar com muito óleo, vapores ou gás sulfuroso, pois poderão produzir-se deformações no aparelho.

2. Acessórios

Nome	Qt	Notas
Comando por cabo	1	
Parafuso de cabeça redonda para madeira	3	M4×20 (montagem na parede)
Parafuso de cabeça redonda	2	M4×25 (montagem na caixa encastrar)
Manual instalação	1	
Manual utilizador	1	
Expansão do tubo plástico	3	Montagem na parede
Barra de rosca em plástico	2	Fixação caixa encastrar
Cabos para receção do sinal do comando por infravermelhos	1	Ligação do sinal de receção da placa eletrónica e cabo blindado de 4 fios.
Cabos para receção do sinal do comando por cabo	1	(Se necessário) Para ligar o painel da placa eletrónica e o cabo blindado de 4 fios.

3. Acessórios não fornecidos

Nome	Especificações	Notas
Cable blindado 4 fios	$0.5mm^2 \times 4$	Máx. 15m.
Caixa mecanismo para encastrar		
Tubo para cabo (Casquilho isolante e chave de parafusos)		

4. Procedimento de instalação

- O manual do sistema contém informação sobre o procedimento de Instalação do controlador por cabo. Por favor, consulte o manual de instalação do ventiloconvetor para a ligação entre o comando por cabo e o aparelho.
- O cabo do controlador é de baixa tensão. Nunca o conduza no mesmo tubo de outros cabos de 220V ou 380V.
- A blindagem do cabo deve ser ligada à terra, pois a transmissão poderia falhar.
- Não tente passar o cabo blindado com cortes e emendas; insira um cabo com o comprimento total.

- Dimensões do comando por cabo (mm):
-

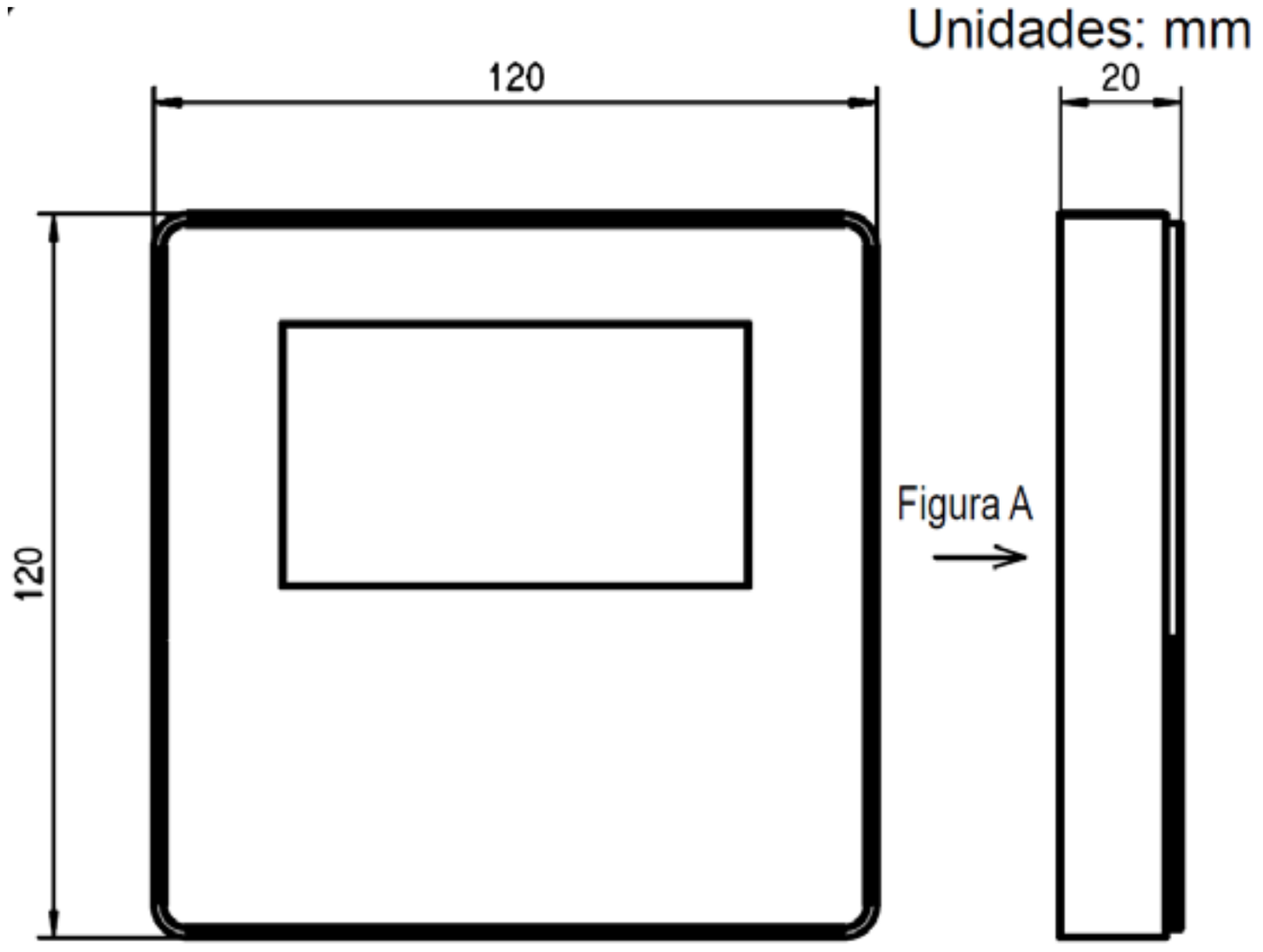

Vista posterior:

Figura A

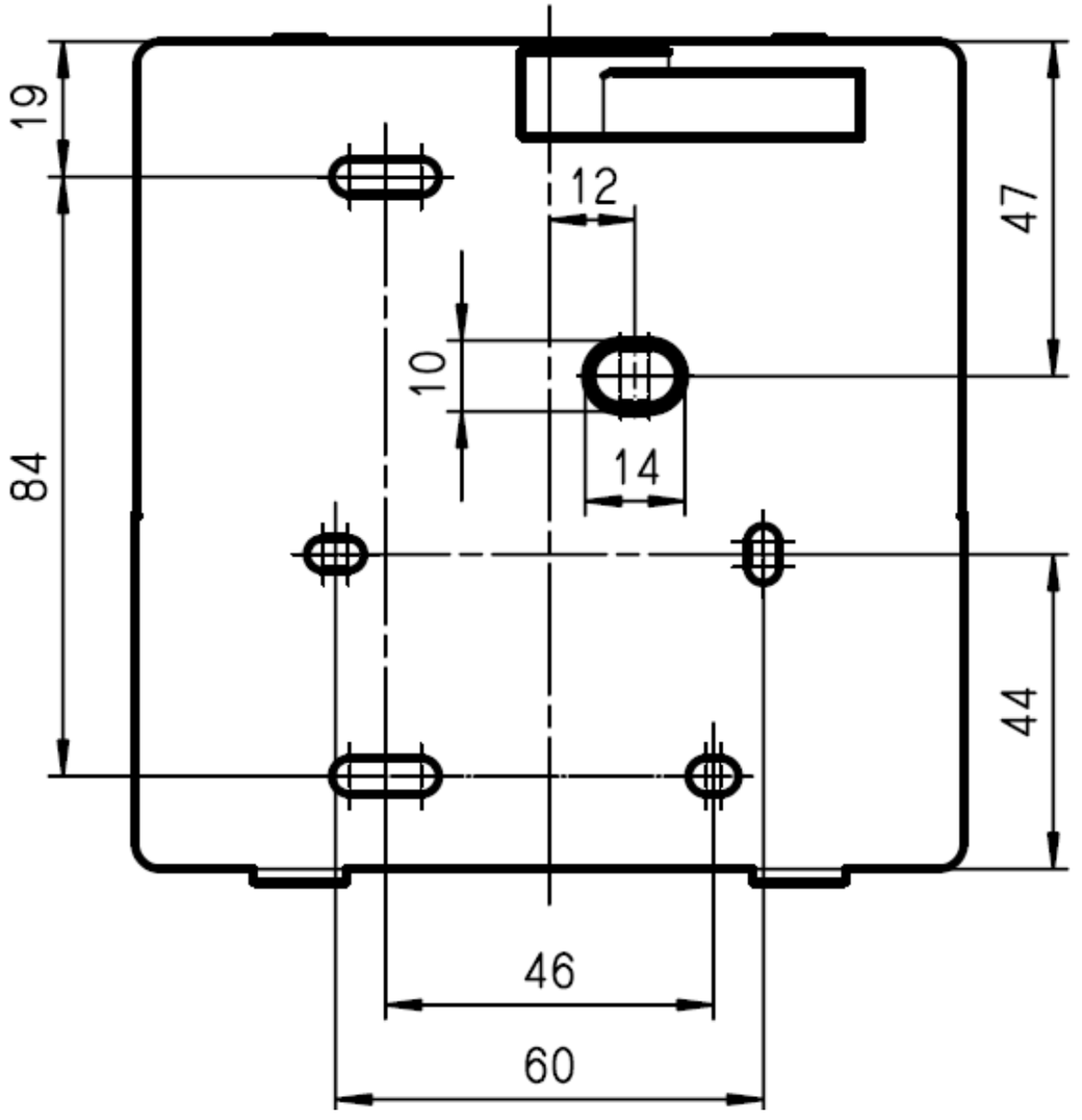

5. Diagrama do cableado

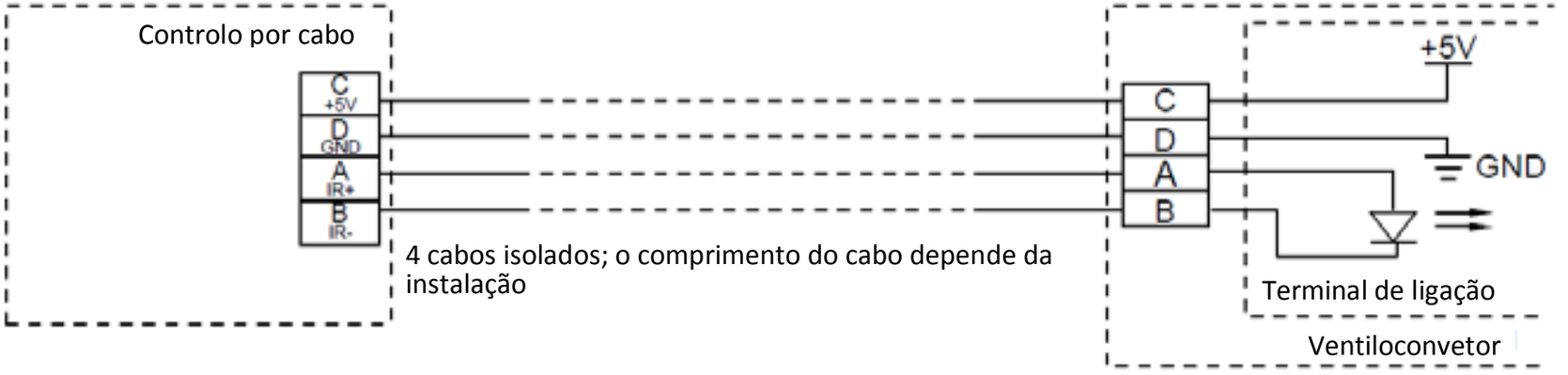

6. Cableado:

Ligar os dois terminais do cabo blindado de 4 fios ao comando por cabo e ao ecrã recetor de sinal. Assegure-se de que a sequência dos 4 terminais (A, B, C e D) corresponde à sequência dos 4 fios (A, B, C e D).

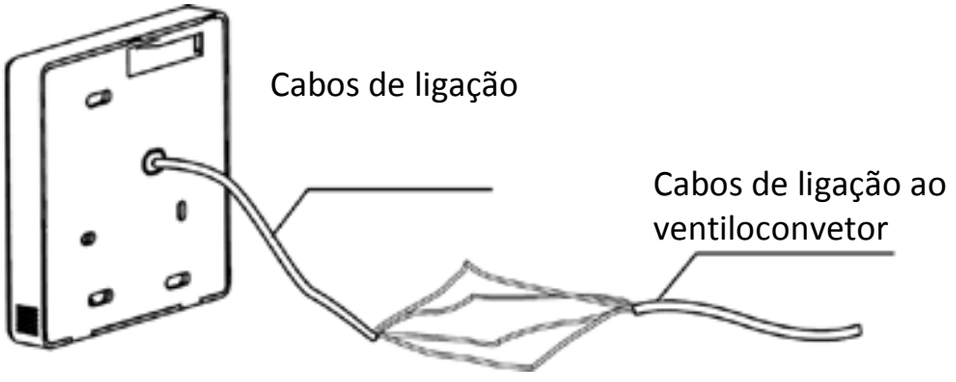

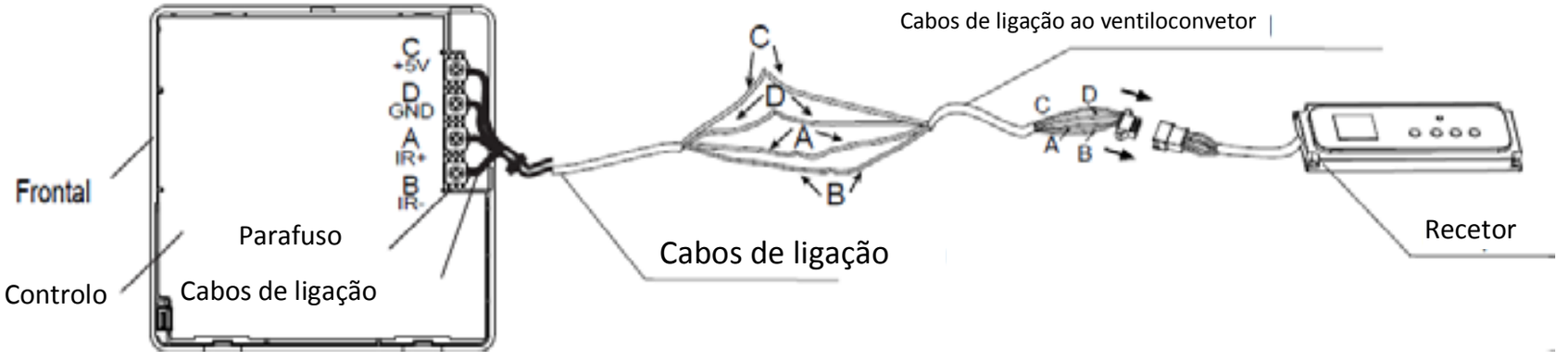

O par de aperto do parafuso deve ser de: 0.8~1.2Nm (8~12kgf·cm).

7. Parte posterior do comando por cabo

Utilize uma chave de parafusos de cabeça reta para inserir na posição de flexão na parte inferior do comando por cabo e pressionar com a chave de parafusos para desmontar a tampa posterior.

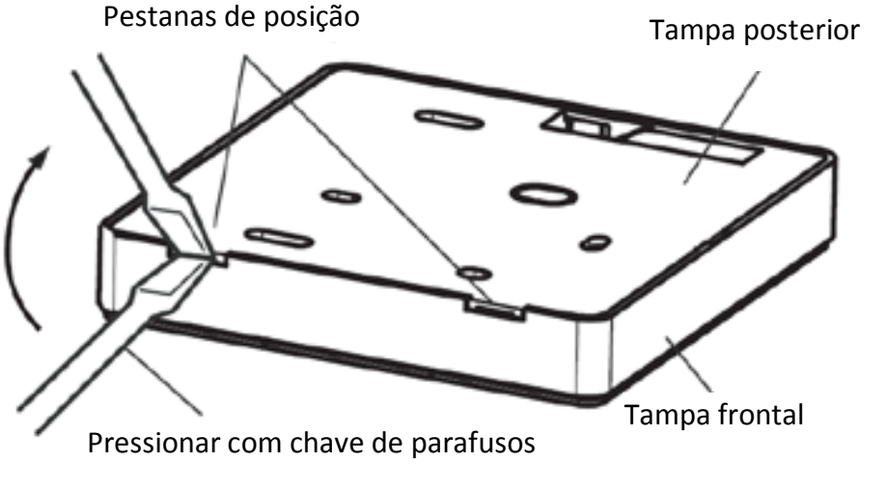

Utilize três parafusos M4 x 20 para instalar diretamente a tampa posterior na parede.

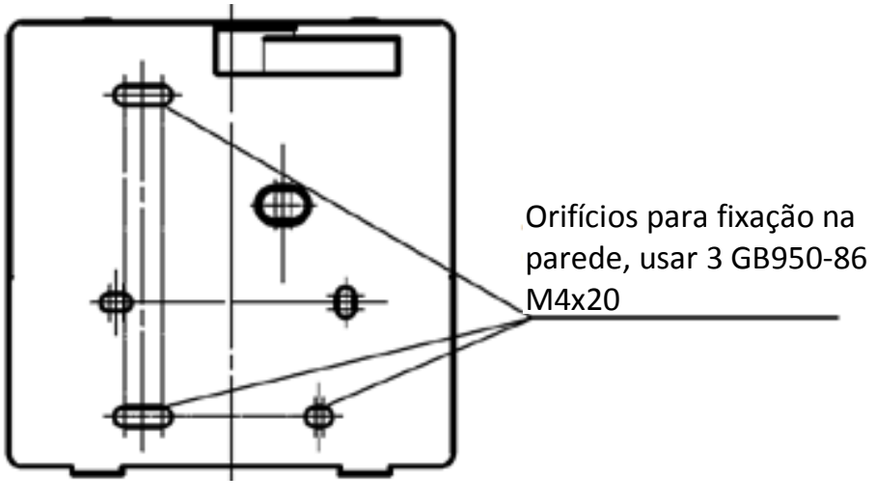

Use dois parafusos M4 x 25 para instalar a tampa posterior na caixa de mecanismos encastrada na parede e use um parafuso M4×20 fixado diretamente na parede.

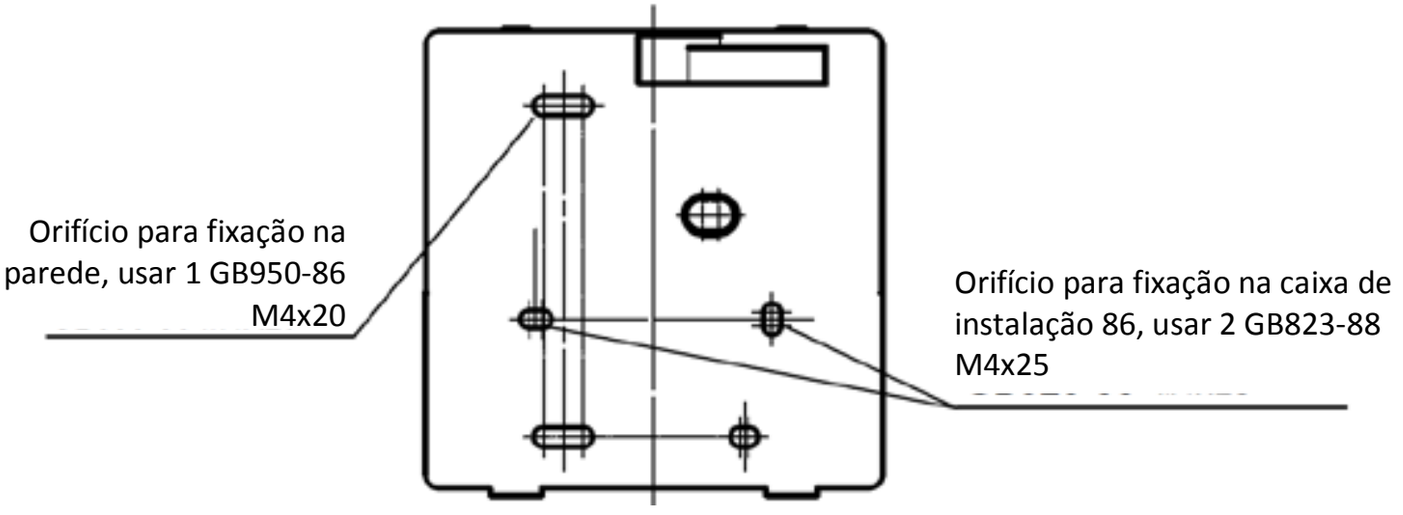

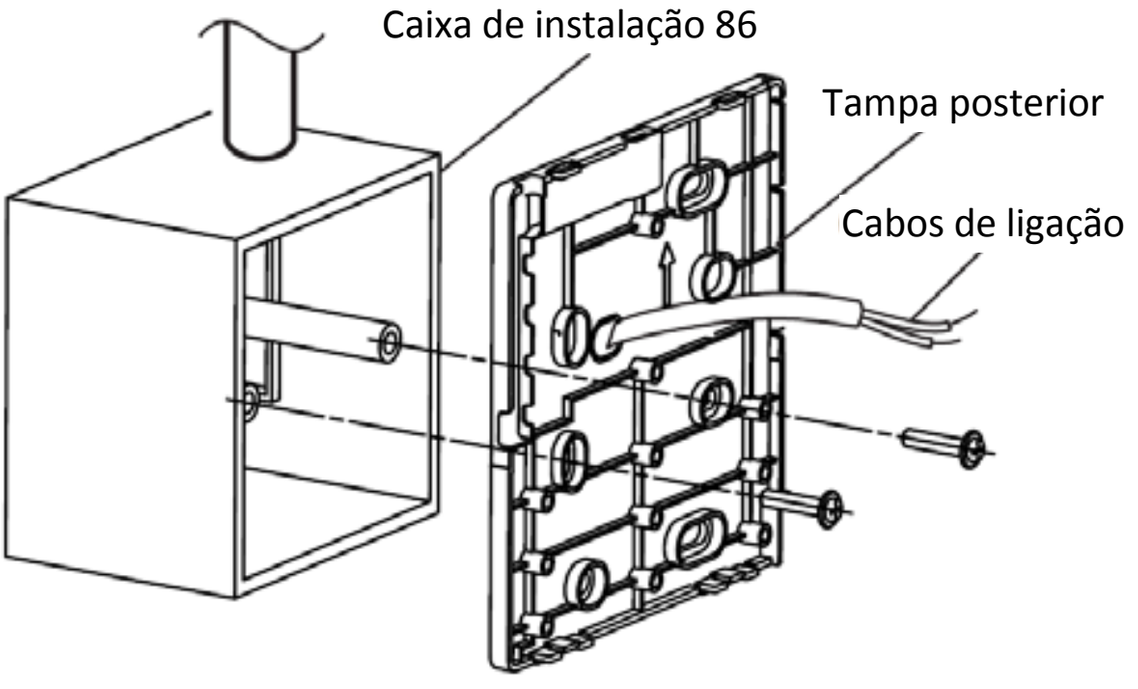

Utilize parafusos de cabeça hexagonal para fixar a tampa posterior do comando por cabo nos orifícios da caixa encastrada; de seguida instalar o controlador por cabo fazendo passar primeiro o cabo.

8. Cabo do comando quando se instala diretamente na parede

Há três posições para retirar o cabo do comando e levá-lo até ao ventiloconvetor. Assegure-se da posição mais conveniente antes de retirar o plástico ou orifício de saída.

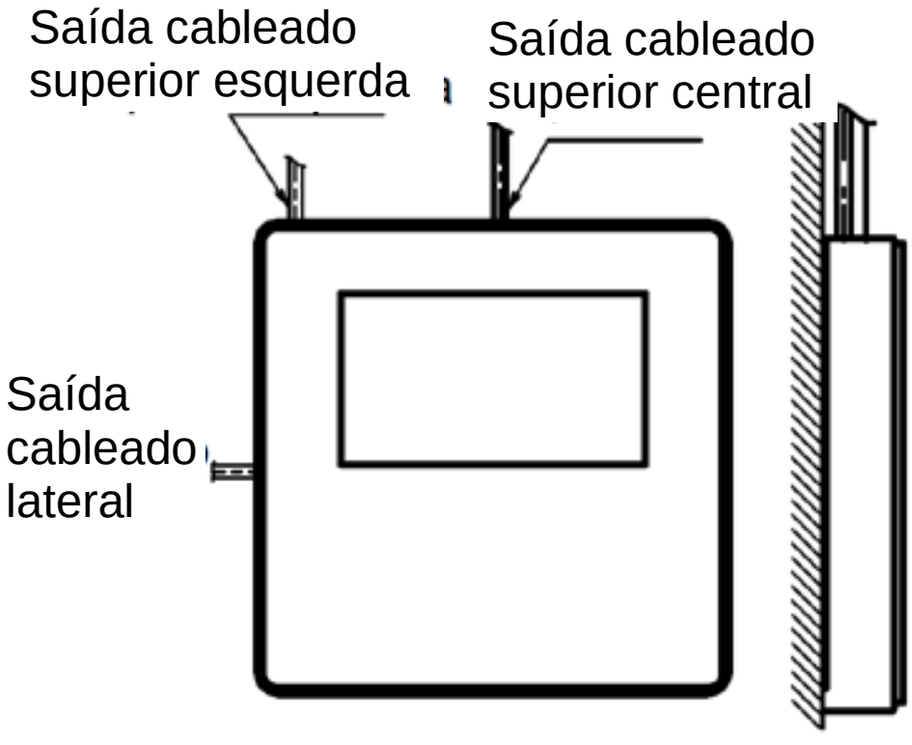

Saída cableado superior	Saída cableado superior esquerda	Saída cableado lateral
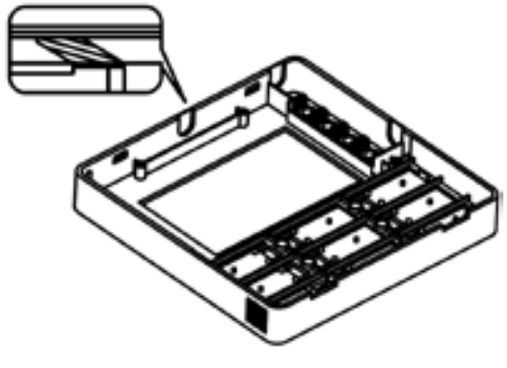	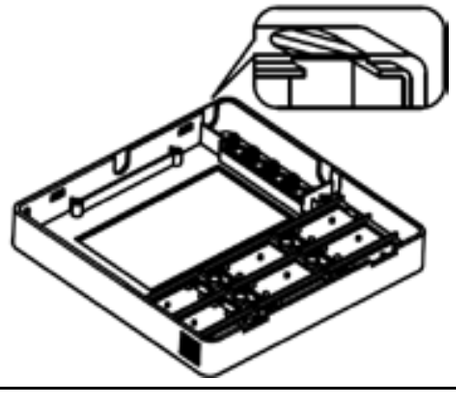	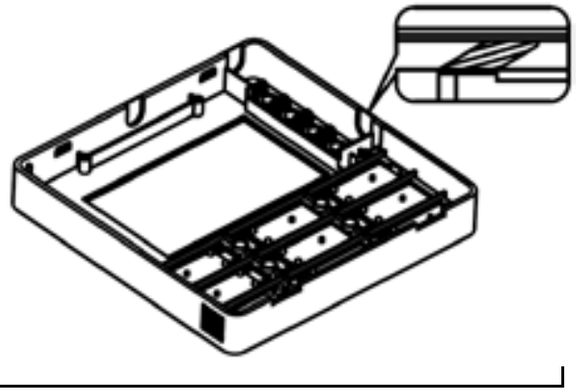

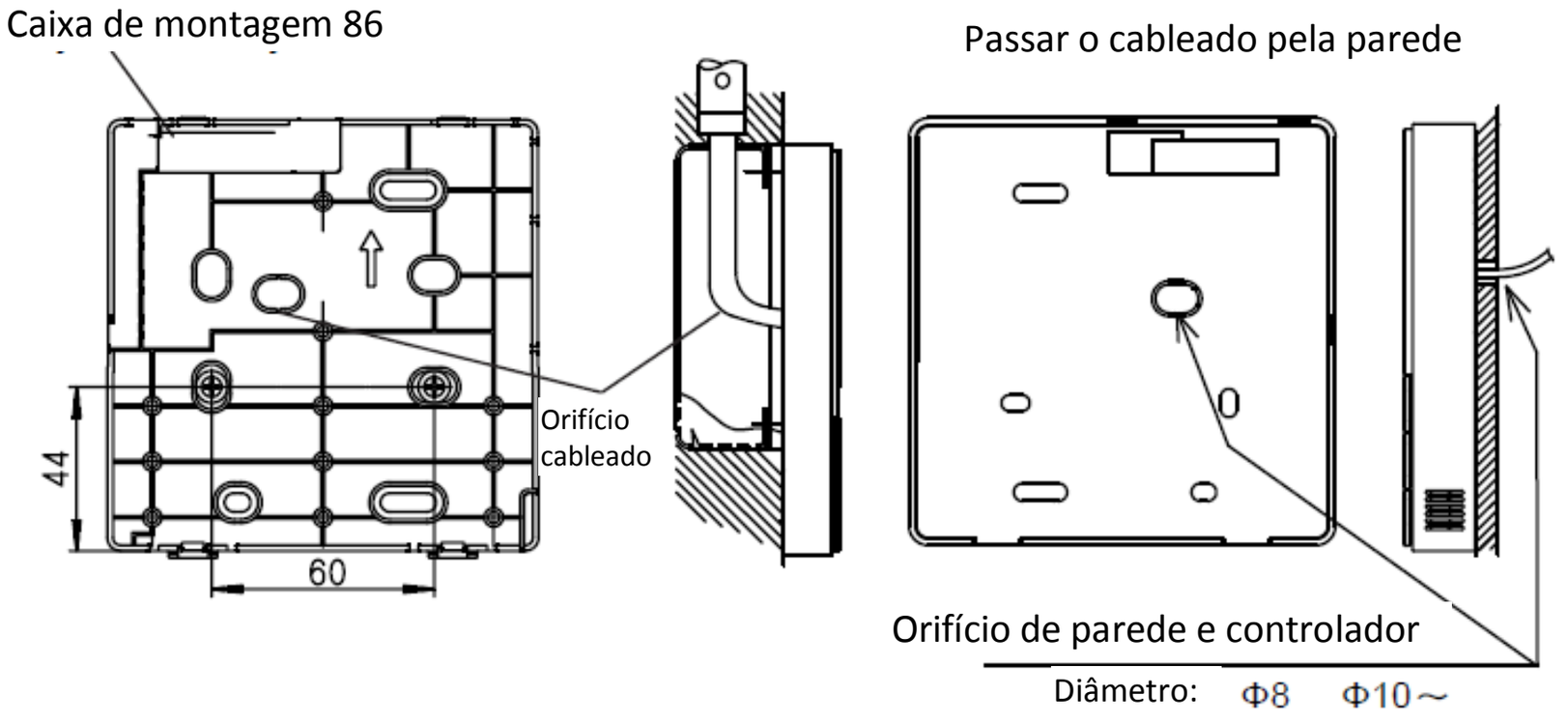

Evitar que a água entre no comando por cabo, utilize silicone para tapar e selar os conectores dos cabos. Ao efetuar a passagem dos cabos da instalação, dobrar um pouco do cabo de ligação para retirar de forma cómoda o comando quando for necessário.

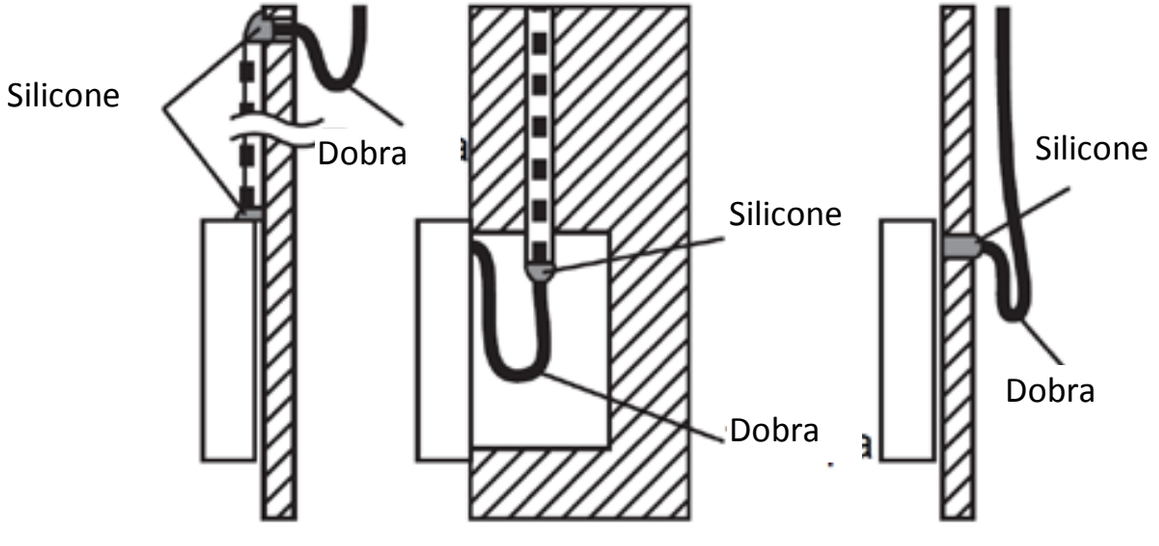

9. Instalação da tampa frontal do comando:

Em primeiro lugar posicione os alojamentos situados na parte superior e logo rebata o comando até que a parte inferior feche com um clique.

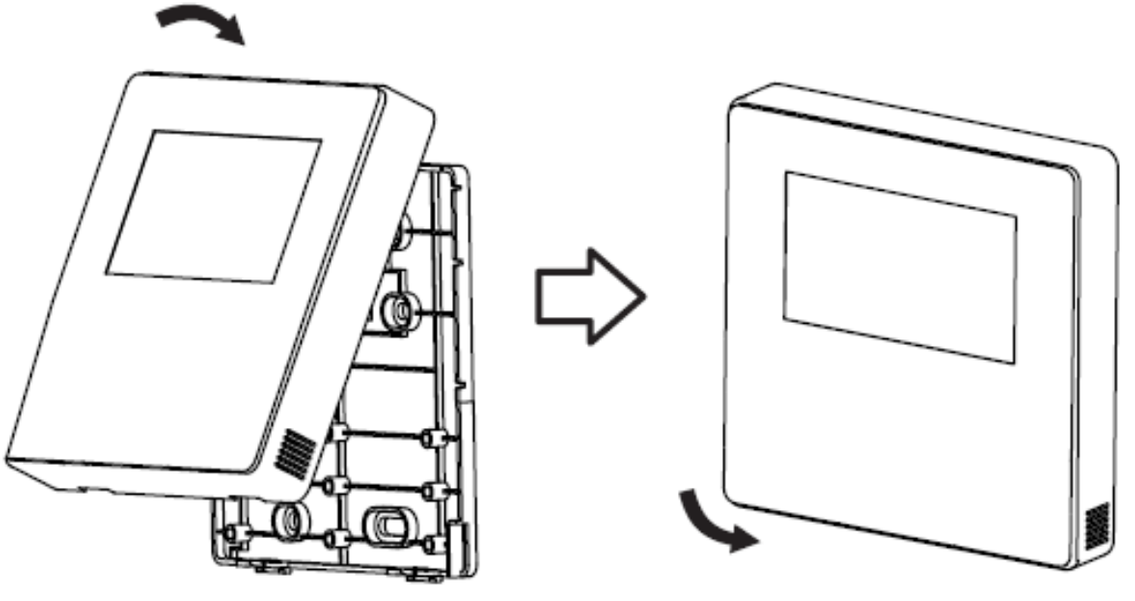

Posição correta do comando por cabo:

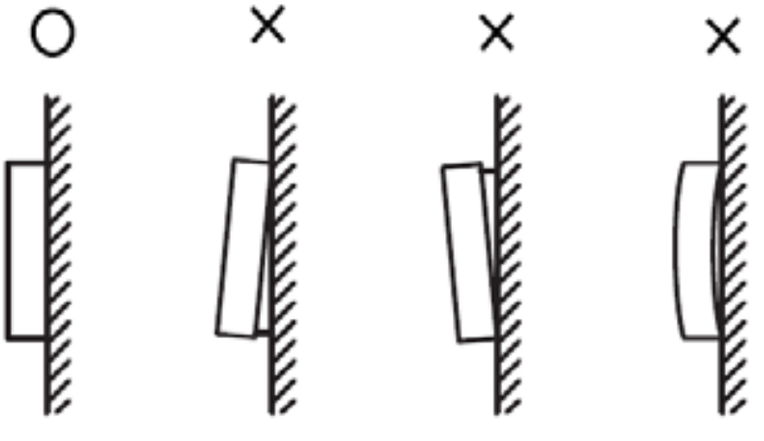

10.Parametrização inicial do controlador por cabo

O parâmetro inicial do controlador por cabo inclui dois códigos: “X” e “Y”. O primeiro código, "X", é a função do parâmetro e o segundo código, “Y” corresponde às opções de configuração desse parâmetro.

Etapa 1: Simultaneamente, prima o botão modo e o botão fan do comando por cabo durante 5 segundos para entrar no estado de configuração.

Etapa 2: O valor do primeiro código, “X” é ‘0’. Prima os botões de temperatura e para ajustar o valor.

Etapa 3: Para passar ao segundo código, prima o botão /OK (silêncio/OK) para fixar o primeiro código e passar ao segundo código, depois volte a premir o botão OK.

Etapa 4: Quando chegar ao último valor, “6”, prima o botão /OK para confirmar e sair da parametrização.

Tabela de configuração

1º código	Função	Segundo código				
		0	1	2	3	4
0	Seleção do modo, só Frio ou Bomba de calor	Bomba Calor (fábrica)	só Frio	-	-	-
1	Seleção para a bomba	Sim (fábrica)	Nenhum	-	-	-
2	Rearme automático	Sim (fábrica)	Nenhum	-	-	-
3	Recordatorio limpieza filtro	Cancelar	1250 h	2500 h (fábrica)	5000 h	10.000 h
5	Función control infarrojos	Sim (fábrica)	Nenhum	-	-	-
6	Unidades temperatura (Grau Celsius/Fahrenheit)	ºC (fábrica)	ºF	-	-	-

Baxi Calefacción S.L.U.

Salvador Espriu, 9-11, 08908 L'Hospitalet del Llobregat – ESPAÑA

Tel. +34 902 89 89 89

www.baxi.es